ZATOKA POSTOJOWA P3

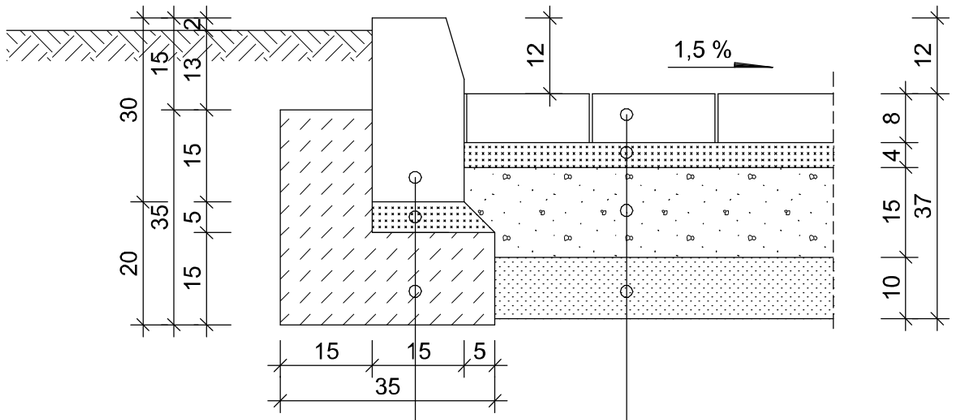

KRAWĘŻNIK BETONOWY 15x30 cm
PODSYPKA CEM.-PIASKOWA 1:4
ŁAWA BETONOWA B10

8 cm KOSTKA BETONOWA SZARA
4 cm PODSYPKA CEM.-PIASKOWA 1:4
15 cm TŁUCZEŃ STABILIZOWANYT 0/32 mm
10 cm POSPÓŁKA/PIASEK - WYMIANA GRUNTU

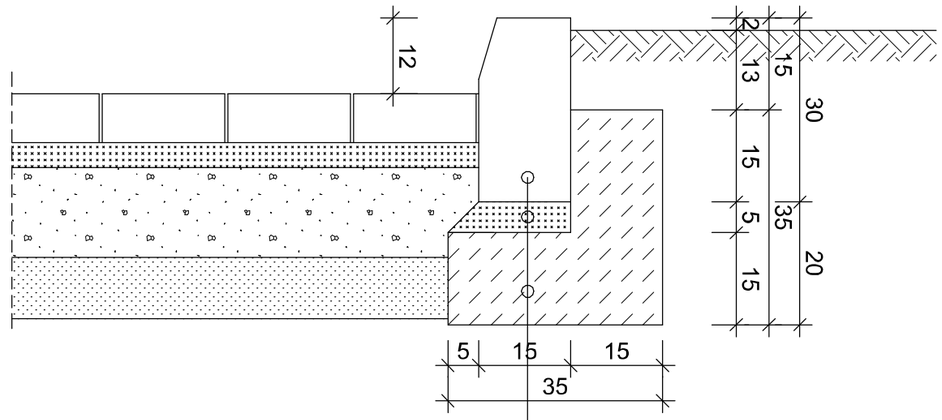

KRAWĘŻNIK BETONOWY 15x30 cm
PODSYPKA CEM.-PIASKOWA 1:4
ŁAWA BETONOWA B10

TRIK PROJEKT Robert Jaworski - ul. Gen. Andersa 41, 42-400 Zawiercie
tel./fax 032 6700923 / kom. 501 291199; e-mail: biuro@trikprojekt.com.pl

MIEJSCA POSTOJOWE DLA SAMOCHODÓW OSOBOWYCH
PORĘBA, UL. MICKIEWICZA
DZ. NR 7429/13, 7422/28, 7422/6

RYS. 3

Inwestor: GMINA PORĘBA, UL. DWORCOWA 1, 42-480 PORĘBA

ZATOKA POSTOJOWA PRZEKRÓJ B-B

OPRACOWANIE	MGR INŻ. MARCIN GÓRAL	BRANŻA	DROGOWA
	MGR INŻ. ARCH. ROBERT JAWORSKI	SKALA	1:10